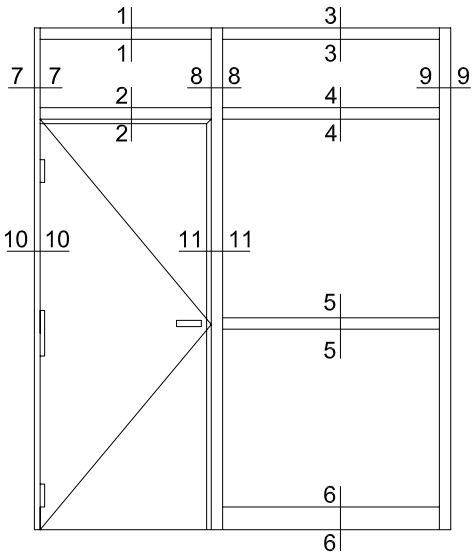

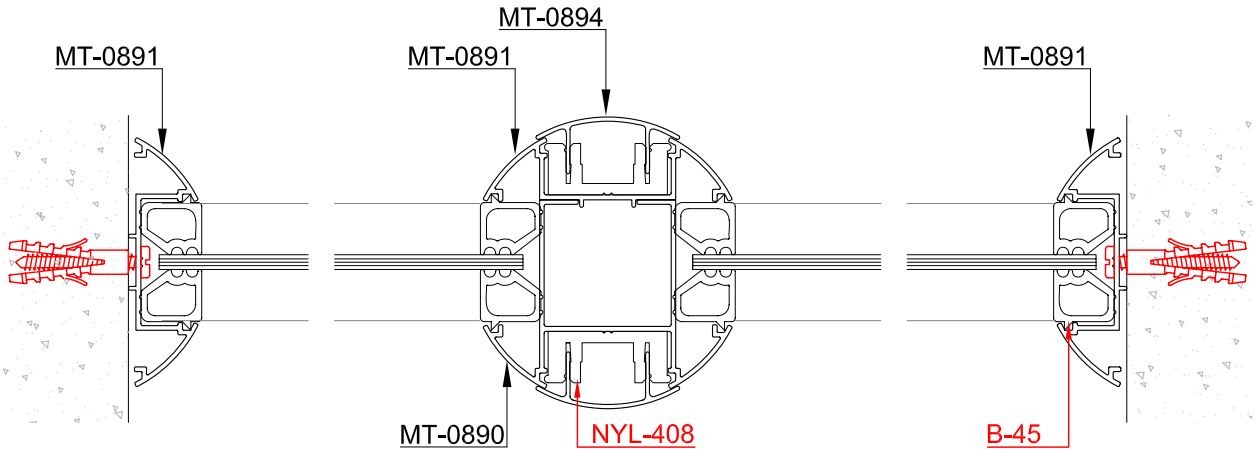

Corte 7-7 Corte 8-8 Corte 9-9

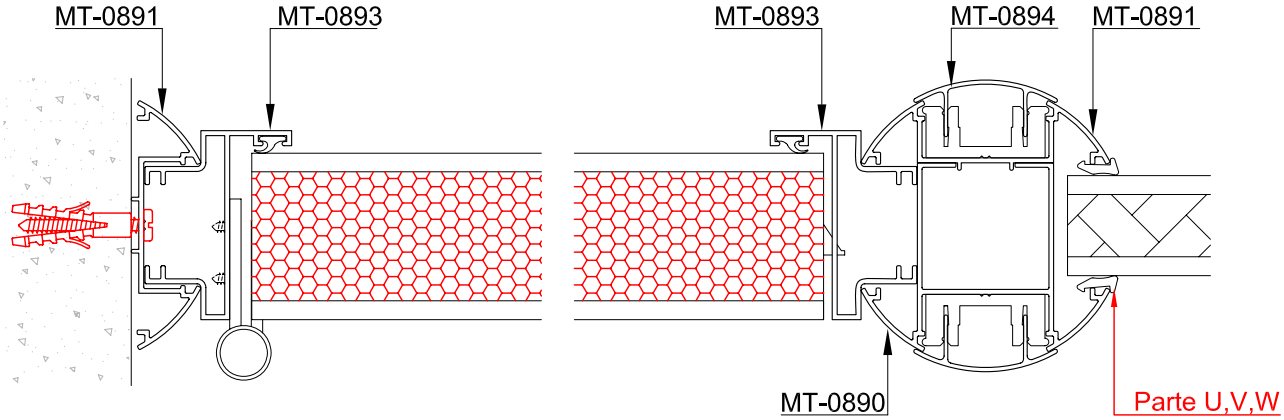

Corte 10-10 Corte 11-11

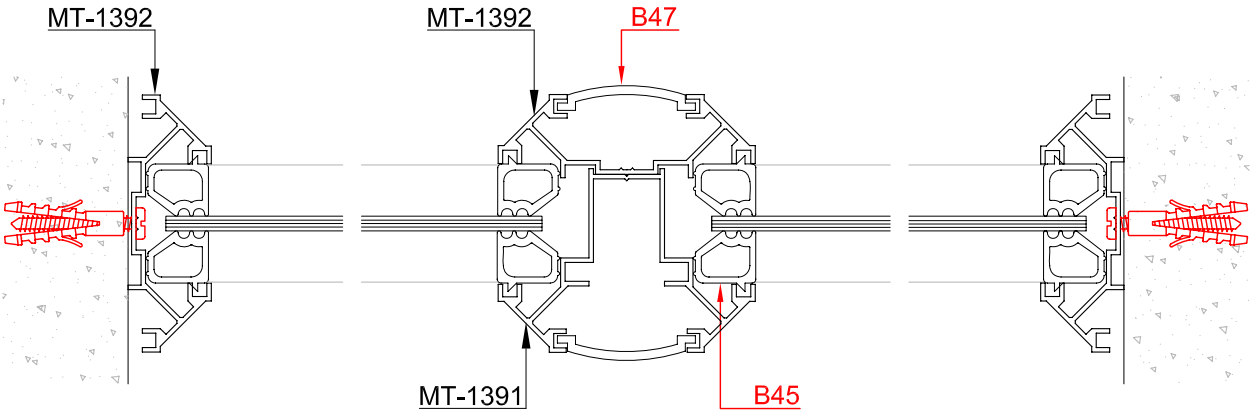

Corte 7'-7' Corte 8'-8' Corte 9'-9'

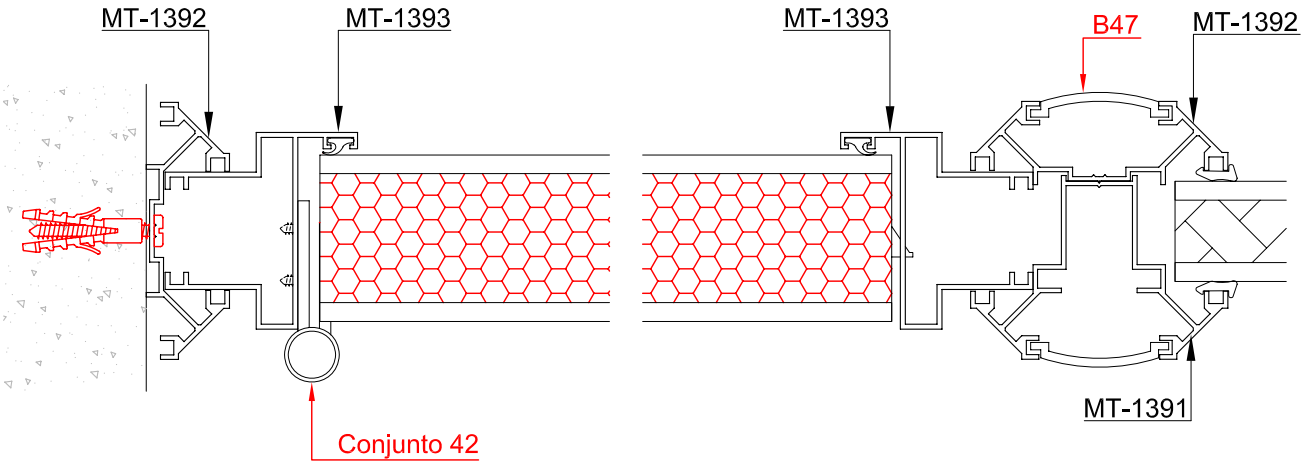

Corte 10'-10' Corte 11'-11'

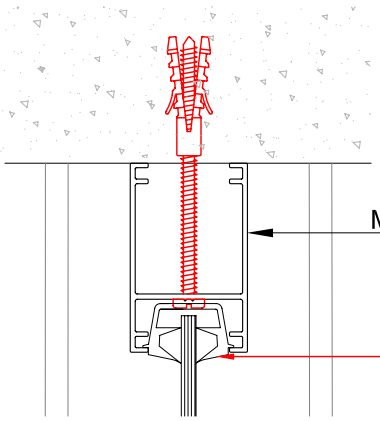

Corte 1-1

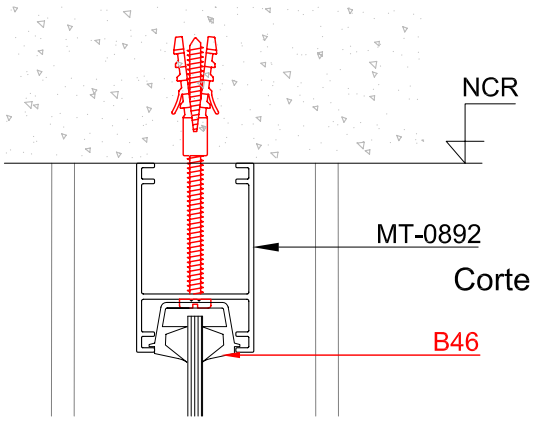

Corte 3-3

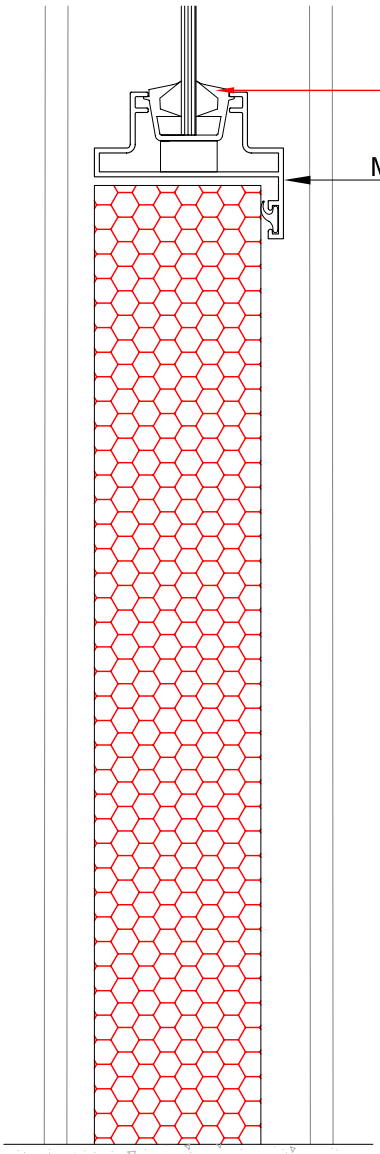

Corte 2-2

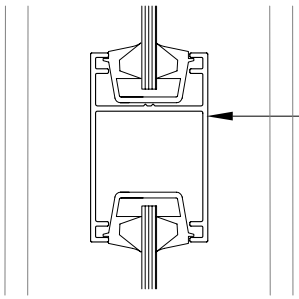

Corte 4-4

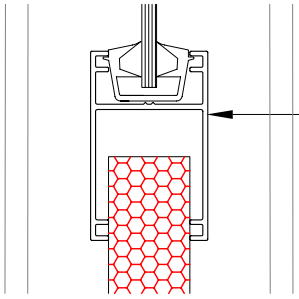

Corte 5-5

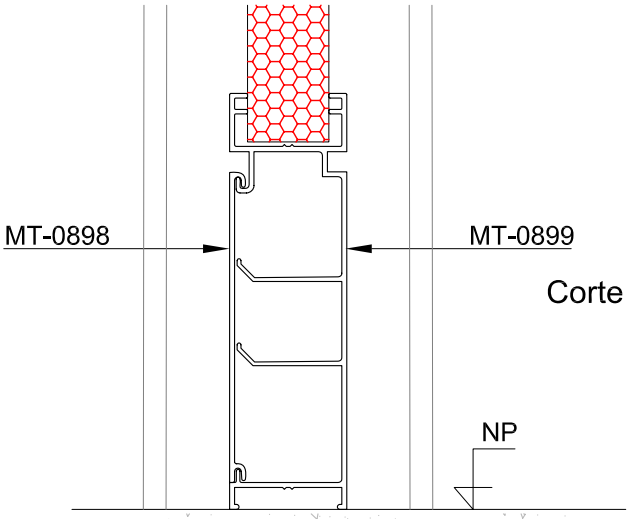

Corte 6-6

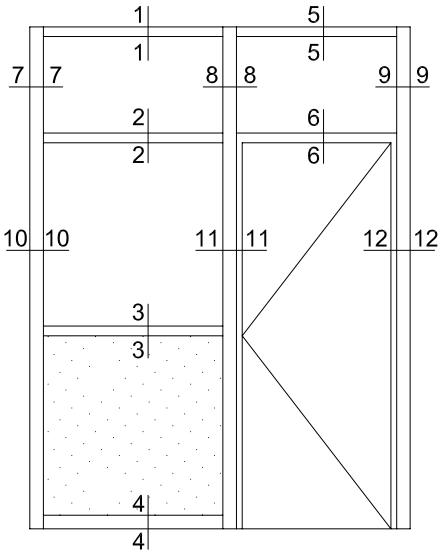

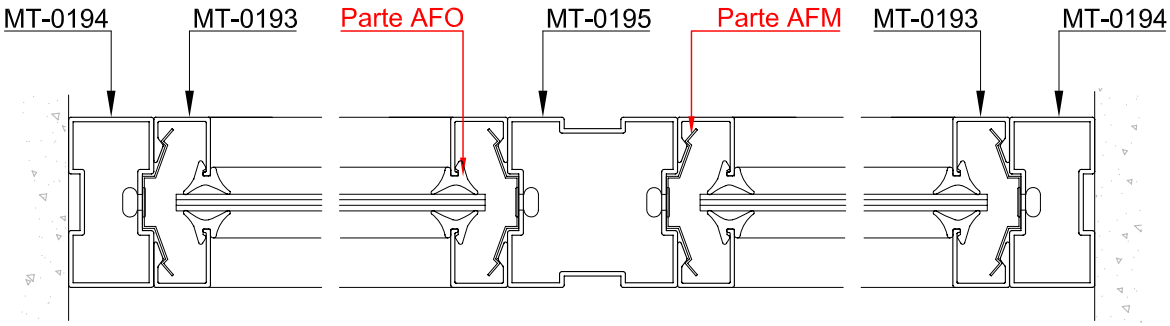

Corte 7-7 Corte 8-8 Corte 9-9

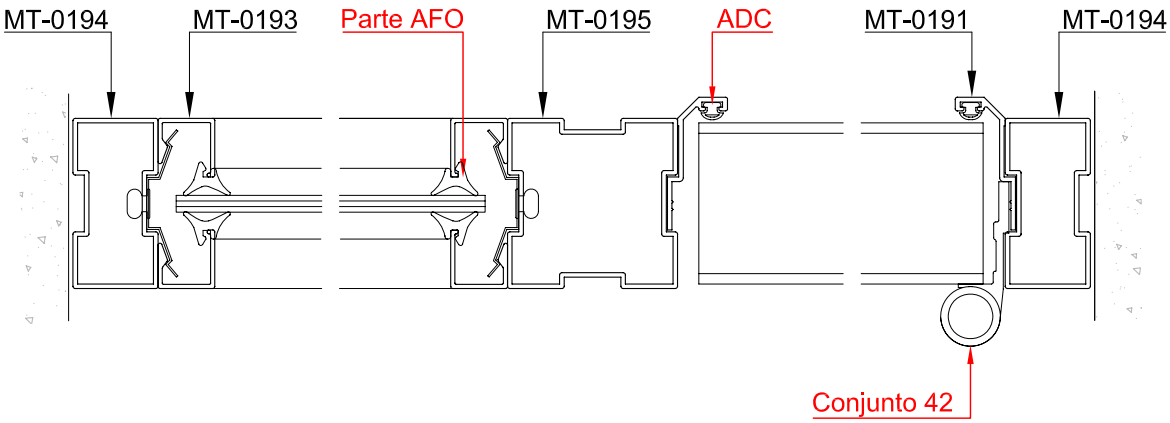

Corte 10-10 Corte 11-11 Corte 12-12

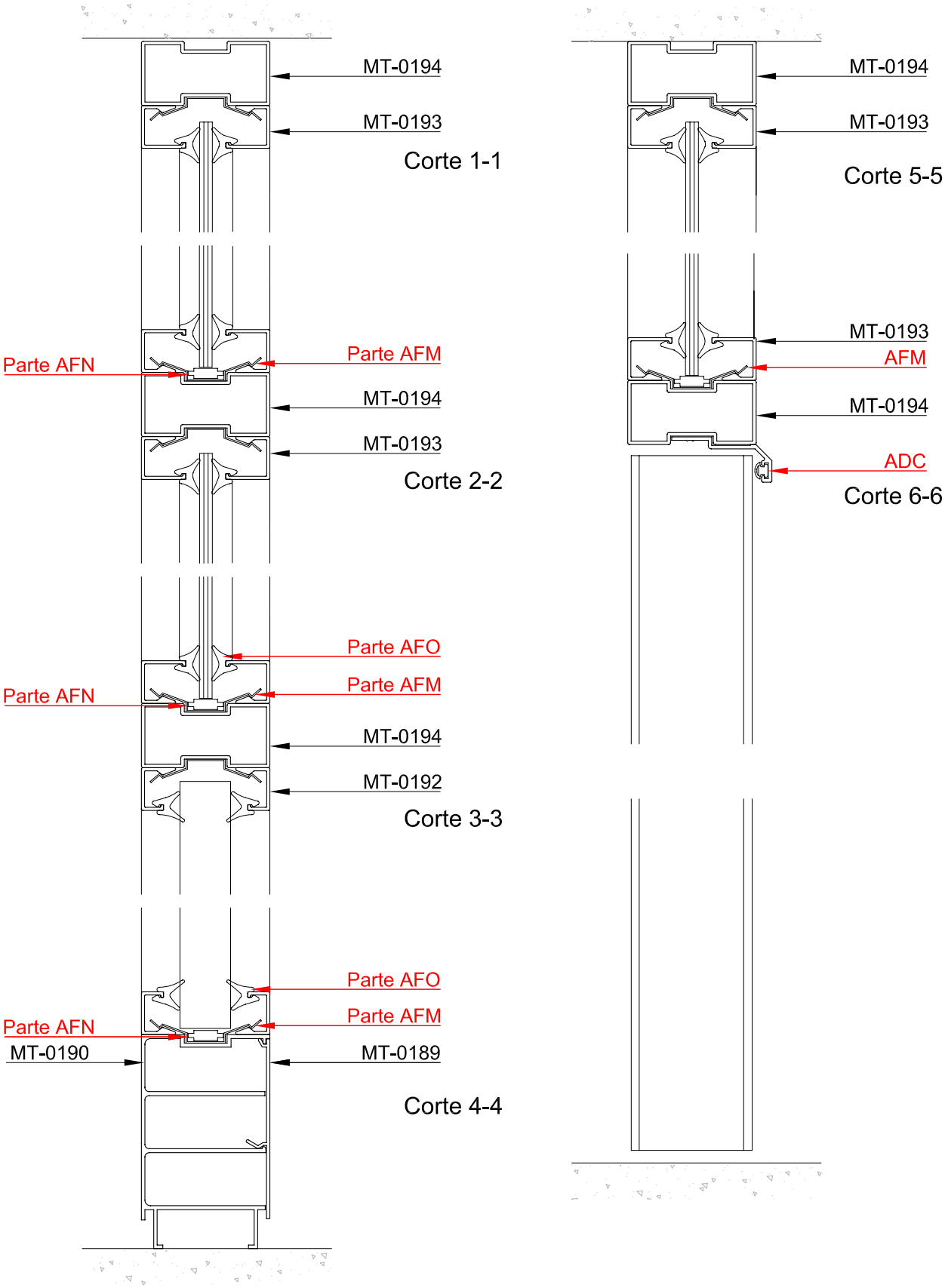
MT-0194
MT-0193
Corte 1-1
Parte AFN
Parte AFM
MT-0194
MT-0193
Corte 2-2
Parte AFO
Parte AFN
Parte AFM
MT-0194
MT-0192
Corte 3-3
Parte AFO
Parte AFN
Parte AFM
MT-0190
MT-0189
Corte 4-4
MT-0194
MT-0193
Corte 5-5
MT-0193
AFM
MT-0194
ADC
Corte 6-6